Г О С У Д А Р С Т В Е Н Н Ы Й С Т А Н Д А Р Т
С О Ю З А С С Р

КРЫШКИ ТОРЦОВЫЕ С КАНАВКОЙ ДЛЯ УПЛОТНИТЕЛЬНОГО КОЛЬЦА

КОНСТРУКЦИЯ И РАЗМЕРЫ

ГОСТ 11641—73

Издание официальное

Б3 1-96

ИНК ИЗДАТЕЛЬСТВО С1АНДАРГОВ
Москва

https://minable.ru/gosty

УДК 621.822.6-238:006.354 Группа Г16

ГОСУДАРСТВЕННЫЙ СТАНДАРТ СОЮЗА ССР

КРЫШКИ ТОРЦОВЫЕ С КАНАВКОЙ ДЛЯ УПЛОТНИТЕЛЬНОГО КОЛЬЦА

Конструкция и размеры

End caps with groove for seal ring.
Design and dimensions

ГОСТ 11641—73* *

Взамен ГОСТ 11641—65

Утвержден постановлением Государственного комитета стандартов Совета Министров СССР от 27.03.73 № 690. Срок введения установлен с 01.01.75

Постановлением Госстандарта от 27.07.92 № 782 снято ограничение срока действия

1. Настоящий стандарт распространяется на торцовые крышки с канавкой для уплотнительного кольца, предназначенные для герметизации узлов подшипников качения, осевой фиксации подшипников и восприятия осевых нагрузок.

Стандарт не распространяется на крышки для сборочных единиц, к которым предъявляются требования наименьшей массы (транспортное машиностроение) и пониженной точности фиксирования подшипников (сельскохозяйственное машиностроение), а также на крышки специального исполнения (со срезанным фланцем, с унифицированными в пределах сборочной единицы крепежными деталями и др.).

Требования настоящего стандарта являются обязательными.

(Измененная редакция, Изм. № 2).

Издание официальное **Перепечатка воспрещена**

** Переиздание (март 1997 г.) с Изменениями № l, 2, утвержденными в июле 1980 г,, июле 1992 г. (МУС 9—80, 10—92)*

© Издательство стандартов, 1973
© ИПК Издательство стандартов, 1997

https://minable.ru/gosty

2. Крышки должны изготовляться исполнений: *1* — с креплением винтами; *2*— с креплением болтами.

3. Конструкция и размеры крышек должны соответствовать указанным на чертеже и в таблице.

Примечания:

1. Допускается изготовление на крышках отверстий для смазки или установки масленок.

2. При использовании крышек для монтажа подшипников с выступающими элементами сепараторов необходима проверка наличия зазора между крышкой и сепаратором.

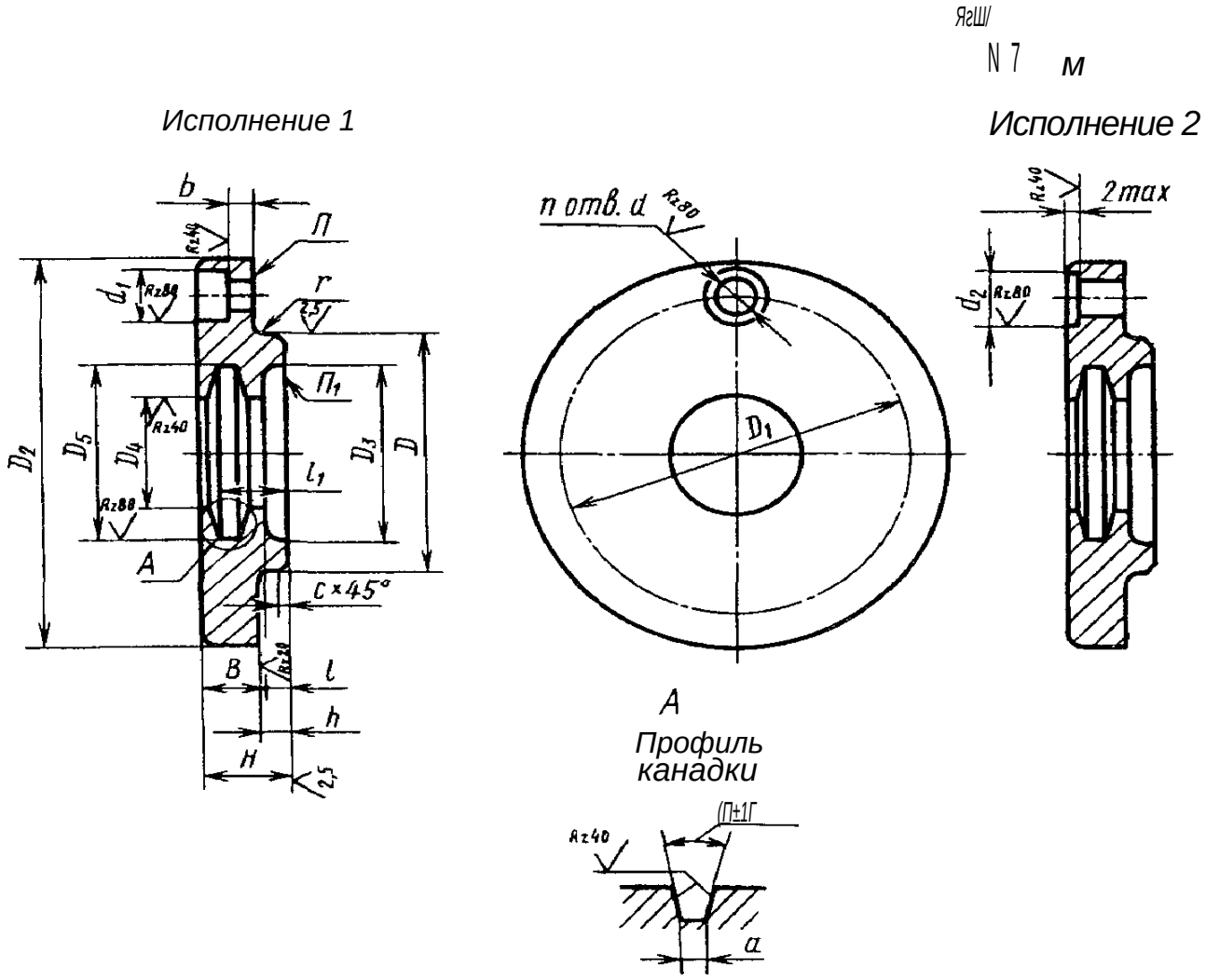

(Измененная редакция, Изм. № 1, 2).

4. Технические требования — по ГОСТ 18514—73.

5. Дополнительные размеры элементов крышек указаны в приложении 1.

https://minable.ru/gosty

Размеры, мм

D Л!			ч,	Диаметр вала или втулки	Л, Н12		{			я	И*	к	1	1,	I	а		с	г	Масса крышки^ * л,
13	22	34	9	4	5	8	4,8	8	10	)	9	)	1,5	6,0	7,5	1,5	2	0,6	0,3	0,02
				5	6	9														
				7	8	12										2,0				
15	25	36	11	5	6	9										1,5				0,03
				6	7	10														
				1	9	13										2,0				
16				4	5	8										1,3				
				5	6	9														
17				7	8	12										2,0				
				5	6	9										1,3				
				6	7	10														
				7	8	12										2,0				
				9	10	14														
19	28	40	14	5	6	9							2,»		7,0	1,5				0,04
				6	7	10														
				7	8	12										2,0				
				8	9	13														
				10	11	19														

https://minable.ru/gosty

Продолжение

Размеры, мм

D d11	D_1	D_2	D_3	Диаметр вала или втулки	D_4 H12	D_5	d	d_1	d_2	n	H*	h	l	l_1	B	a	b	c	r	Масса крышки, кг ≈
20	28	40	14	7	8	12	4,8	8	10	3	9	3	2,0	6,0	7,0	2,0	2	0,6	0,3	0,04
				9	10	14														
22	32	45	16	6	7	10	5,8	10	12	3	12	4	2,0	9,0	10,0	1,5	3	0,6	0,3	0,07
				7	8	12										2,0				
				8	9	13														
				10	11	19														
				12	13	21														
24	36	50	18	7	8	12														0,08
				8	9	13														
				9	10	14														
				10	11	19														
				12	13	21														
—				15	16	24														
26				8	9	13														
				9	10	14														
				10	11	19														
				12	13	21														
				15	16	24														

https://minable.ru/gosty

Продолжение

Размеры, мм

D d11	D_1	D_2	D_3	Диаметр вала или втулки	D_4 H12	D_5	d	d_1	d_2	n	H^*	h	l	l_1	B	a	b	c	r	Масса крышки, кг, ≈
28	42	55	24	10	11	19	5,8	10	12	3	12	4	3,0	9,0	9,0	2,0	3	0,6	0,3	0,10
				12	13	21														
				15	16	24														
				17	18	28										3,0				
30	42	55	24	8	9	13								9,5		2,0				0,10
				10	11	19														
				15	16	24														
				17	18	28										3,0				
32				10	11	19										2,0				
				12	13	21														
				15	16	24														
				17	18	28										3,0				
35	48	65	28	9	10	14										2,0				0,17
				10	11	19														
				15	16	24														
				17	18	28										3,0				
				20	21	31														

https://minable.ru/gosty

Размеры, мм

till		D.	И,	Диа-метр мала или втулки	НИ	О,	(I		i	it	IP	lt	1		1	а	6	с	г	Масса крыш-ки, кг
37	Ко	3J	1S	10	11	10	СИ	10	12	12	12	4	3,0	Q\	9,9	2,0	3	0,6	0,3	0,18
				12	13	21														
				17	18	2,5										3,0				
				20	21	31														
40	54	70	34	15	10	24	7	12	14	4	15	s	8,0	12,5	7,0	2,0	4	0,6	0,6	0,23
				17	18	25							7,0		6,0	3,0				
				20	21	31														
					26	35							6,0		5,0	4,0				
42				12	13	21							5,0		7,0	2,0				
				15	16	24														
				20	21	31							7,0		8,0	3,0				
				К	26	35							6,ii		5,0	0,0				
44	60	78	38	17	18	25							7,0		8,0	3,0				0,27
45				20	21	31														
				30	31	43							6,0		9,0	4,0				
47				15	16	24							8,0		7,0	2,0		1,0		
				17	18	25							7,0		8,0	3,0				

1 О О н О\ k si ы П k 0\

https://minable.ru/gosty

Размеры, мм

D d11	D_1	D_2	D_3	Диаметр вала или втулки	D_4 H12	D_5	d	d_1	d_2	n	H^*	h	l	l_1	B	a	b	c	r	Масса крышки, кг ≈
47	60	78	38	20	21	31	7	12	14	4	15	5	7,0	12,5	8,0	3,0	4	1,0	0,6	0,27
				25	26	38							6,0		9,0	4,0				
				30	31	43														
50	66	82	44	30	31	43							6,0		9,0	4,0		1,0	0,6	0,31
52				17	18	28							7,0		8,0	3,0				
				20	21	31														
				25	26	38														
				30	31	43														
				35	36	48														
55	75	95	48	25	26	38							6,0		9,0	4,0				0,33
				30	31	43														
				35	36	48														
				40	41	53														
58				45	46	58														
60	78		52	25	26	38														0,44
				30	31	43														
				35	36	48														

https://minable.ru/gosty

Продолжение

Размеры, мм

l) (111		О,	о,	Диа-метр вала или тулки	о, НІ!	о,	i	4	i.	н	ll*	h	1		l	ZZ	h	t	f	Масса крыш-ки, кг А
60				40	41	53							6,0		9,0	4,0				
				17	18	28							1»		8,0	3,0				
				20	21	31														
				25	26	38														
о2	7ІС	95	52	30	31	43	7	12	14	4	15	5	6,0	12,5	9,0	4,0				0,44
				35	36	48														
				40	41	53														
				45	46	58														
65				35	36	48														
				45	46	58														
				30	31	43														
				35	36	48							8,0		10,0	4,0				(1,57
68	84	105	58	40	41	53	9	15	20	4	18	6		15,0			4	1,0	0,6	
				45	46	58														
				50	51	67							7,0		11,0	5,0				
70	90	110	62	30	31	43							8,0		100	4,0				0,64
				40	41	53														

https://minable.ru/gosty

Размеры, мм

D d11	D_1	D_2	D_3	Диаметр вала или втулки	D_4 H12	D_5	d	d_1	d_2	n	H^*	h	l	l_1	B	a	b	c	r	Масса крышки, кг ≈
70				50	51	67							7,0		11,0	5,0				
				20	21	31							9,0		9,0	3,0				
				25	26	38														
				30	31	43														
			62	35	36	48							8,0		10,0	4,0				
72				40	41	53														
	90	110		45	46	58				4										0,64
				50	51	67							7,0		11,0	5,0				
				55	56	72	9	15	20		18	6		15,0			4,0	1,0	0,6	
				35	36	48														
													8,0		10,0	4,0				
75			64	45	46	58														
				55	56	72							7,0		11,0	5,0				
				25	26	38														
				30	31	43														
80	100	120	72	35	36	48				6			8,0		10,0	4,0				0,74
				40	41	53														
				45	46	58														

https://minable.ru/gosty

Размеры, мм

1) dll	j,	I	II	Диа-метр вала или втулки	HI2	1,	11	4		Л	/Р	h	1	7,	1	Й	h	С	г	Масса крыш-ки, КТ
so	100	120	11	50	51	67	9	15	20	6	18	6	7,в	15,0	11,0	5,0	4,0	1,0	0,6	0,74
				55	56	11														
				60	на	11														
HS	100	120	11	35	36	48							8,0		10,0	4,0	4			0,81
				40	41	53														
				45	46	58														
				50	51	67							7,0		11,0	5,0				
				55	56	11														
				60	61,5	11														
9п	110	130	по	30	31	43							8,0		10,0	4,0				0,01
				35	36	48														
				40	41	53														
				45	46	58														
				50	51	67							7,0		11,0	5,0				
				55	56	72														
				60	61,5	77														
				65	66,5	82														

https://minable.ru/gosty

Размеры, мм

D dll		К,		Диа-метр вала или втулки	812	о,	i	4		Я	И*	h	1		S	И	t	С	Г	Масса крыш-ки, КТ 21
55	ПО	130	80	40	41	53	9	15	20	6	18	ti	8,0	15,0	10,0	4,0.	4	1,0	0,0	0,91
				50	51	67							7,0		11,0	5,0				
				60	61,5	77														
				70	71,5	89							6,0		12,0	6,0				
100	120	145	50	35	36	48	11	18	24		23	8	14,0	20,5	»	4,0	5	1,0		1,04
				40	41	53														
				45	46	58														
				50	51	67							13,0		10,0	5,0				
				55	56	72														
				65	66,5	82														
				70	715	89							12,0		110	6,0				
				75	76,5	94														
105	130	155	95	45	46	58							14,0		0,0	4,0				1,50
				55	56	72							13,0		10,0	5,0				
				70	71,5	89							12,0		11,0	6,0				
				75	76,5	94														
				80	81,5	99														

https://minable.ru/gosty

Размеры, мм

Л dll		А		Диа-метр вала или втулки	ни	»,			1	Я	//'	ft	1		S	в	ft	С	Г	Масса крыш-ки, кг
				40	41	53							14,0		9,0	4,0				
				45	46	58														
				50	51	67							13,0		10,0	5,0				
				55	56	72														
ПО	130	155	95	60	60	77														1,50
				70	71,5	89							12,0		по	6,0				
				75	76,5	94														
				80	81,5	99														
				85	«6,6	104	11	18	24	6	23	8		20,5			5	1,0	0,6	
				65	66,5	82							13,0		10,0	5,0				
				75	76,5	94														
115				80	10	99							12,0		11,0	6,0				
				85	86,5	104														
	но	165	105	45	46	58							14,0		9,0	4;0				1,70
				50	51	67														
120				55	56	71							13,0		10,0	5,0				
				60	61,5	77														

г I -э ez.—1^911 хэол

https://minable.ru/gosty

Размеры, мм

D d11	D_1	D_2	D_3	Диаметр вала или втулки	D_4 H12	D_5	d	d_1	d_2	n	H^*	h	l	l_1	B	a	b	c	r	Масса крышки, кг ≈
120	140	165	105	65	66,5	82	11	18	24	6	23	8	12,0	20,5	11,0	6,0	5	1,6	0,6	1,70
				75	76,5	94														
				80	81,5	99														
				85	86,5	104														
				90	92	111							11,0	19,5	12,0	7,0				1,90
125	150	175	115	55	56	72										5,0				
				70	71,5	89							10,0		13,0	6,0				
				80	81,5	99														
				85	86,5	104														
				90	92	111							9,0		14,0	7,0				
				100	102	125							8,0		15,0	8,0				
130				50	51	67							11,0		12,0	5,0				
				55	56	72														
				60	61,5	77														
				65	66,5	82														
				70	71,5	89							10,0		13,0	6,0				
				75	76,5	94														

https://minable.ru/gosty

Размеры,

| Диа-метр вала или | Н12 | | |

Размеры, мм

D d11	D_1	D_2	D_3	Диаметр вала или втулки	D_4 H12	D_5	d	d_1	d_2	n	H^*	h	l	l_1	B	a	b	c	r	Масса крышки, кг ≈
				100	102	125														
140	160	185	125	110	112	135							8,0		15,0	8,0				2,40
				75	76,5	94							10,0		13,0	6,0				
				95	97	116	11	18	24		23	8	9,0	19,5	14,0	7,0	5		0,6	
145	170	195	130	105	107	130														2,80
				110	112	135							8,0		15,0	8,0				
				120	122	145														
				60	61,5	77							15,0		13,0	5,0				
				70	71,5	89				6								1,6		
				75	76,5	94							14,0		14,0	6,0				
				80	81,5	99														
				85	86,5	104														
150	180	210	135				13	20	26		28	10	—	24,0	—	—	6		0,8	3,60
				90	92	111							13,0		15,0	7,0				
				95	97	116														
				100	102	125														
				105	107	130							12,0		16,0	8,0				
				110	112	135														

https://minable.ru/gosty

Размеры, мм

D d11	D_1	D_2	D_3	Диаметр вала или втулки	D_4 H12	D_5	d	d_1	d_2	n	H^*	h	l	l_1	B	a	b	c	r	Масса крышки, кг ≈
150	180	210	135	120	122	145	13	20	26	6	28	10	12,0	24,0	16,0	8,0	6	1,6	0,8	3,60
155				70	71,5	89							14,0		14,0	6,0				
				90	92	111							13,0		15,0	7,0				
				110	112	135							12,0		16,0	8,0				
				120	122	145														
160	190	220	145	65	66,5	82							15,0		13,0	5,0				3,90
				75	76,5	94							14,0		14,0	6,0				
				80	81,5	99														
				90	92	111							13,0		15,0	7,0				
				95	97	116														
				105	107	130							12,0		16,0	8,0				
				110	112	135														
160	190	220	145	120	122	145							12,0		16,0	8,0	6			3,90
165				100	102	125														
				120	122	145														
				130	132	159							11,0		17,0	9,0				
170	200	230	155	70	71,5	89							14,0		14,0	6,0				4,10

https://minable.ru/gosty

Размеры,

																		Масса крыш-ки, кг
				Диа-мегр вала или игулки	1112	J,												
				80	ms	99												
				85	ms	104								14,0	6.0			
				95	97	116							13,0	15,0	7,0			
				100	102	125												4,10
		230	155	105	1117	130							12,0	16,0	**НО**			
				ПО	112	135												
				120	122	145												
				130	132	159								17,0	9,0			
175				125	127	154	13	20	26	28	10	24,0				**6,0**	1,6	
				70	71, S	89												
				75	76,5	94								14,0	**6,0**			
				85	86,5	104												
				90	32	111							13,0	15,0	7,0			
	210	240		100	102	125												
				ПО	112	135							12,0	16,0	**8,0**			
				120	122	145												
				130	132	159								17,0	9,0			

https://minable.ru/gosty

Размеры, мм

1) (III		1	0,	Диа-метр вала или втулки	1Ш	к	il	ń>	i	It	//*	1	1	j	1	S	*	С	t	Масса крыш-ки, кг ns
ISO	210	240	160	11	142	173							10,0		18,0	юл				4,60
				75	к	94							14,0		14,0	6,0				
				S0	81,5	99														
190	225	;... /7)	175	90	92	111							13,0		15,0	7,0				
				95	я	116														
				105	107	130							12,0		16,0	8,0				
				ПО	112	135														
				120	122	145									16,0	8,0				
190				130	132	159	13	10	ld	6	28	10	11,0	24,0	17,0	9,0	6,0	if	0,8	5,28
				НО	142	173							10,0		18,0	10,0				
				150	152	183														
				80	81,5	99							Н.0		14,0	6,0				
	225	[J"J	115	95	91	116							13,0		15,0	7,0				
				100	102	125														
200				ПО	112	135							12,0		16,0	8,0				
				120	122	145														
				130	132	159							11,0		17,0	9,0				

https://minable.ru/gosty

Размеры, мм

I) dII		Л.	О,	Диа-метр вала или втулки	**О,** НІ!	О,	*i*	4	**4**	*n*	*E**	*h*	*l*	1	*1*	a	*b*	С	*t*	Масса крыш-ки, кг К
200	225	2JJ	175	140	142	173							10,0		18,0	**10,0**				5,20
				I	162	193														
210	235	265	190	85	86,5	104							14,0		14,0	**6,0**				
				100	102	125							12,0		16,0	8,0				
				105	107	130														
				120	122	145														5,80
				130	132	**159**							11,0		17,0	**9,0**				
				140	142	173							10,0	24,0	18,0	10,0				
				150	152	**183.**														
				160	162	193	13	20	26	6	23	10					6	i,6	0,8	
215	250	2X9v	210	90	**Я**	111							13,0		15,0	**7,0**				
				100	102	125							12,0		16,0	8,0				
				ПО	112	135														
				120	122	145														
				140	142	173							10,0		18,0	10,0				6,80
				150	152	183														
				170	172	203														
				130	132	159							11,0		17,0	**9,0**				
220				i	162	193							10,0		18,0	1(1(1				
				170	172	203														

https://minable.ru/gosty

Размеры, мм

∂ (11!		D,		Диа-метр вала или втулки	Н!	1,	tl			п	И'	к	1		л	б	к	С	г	Масса крыш-ки^ ъ
215	265	300	208	90	52	111	17	28	32	6	35	12	18,0	30,0	17,0	7,0	7,0	1,6	0,8	8,80
				и	97	116														
				105	11)7	130							17,0		18,0	8,0				
				ПО	112	135														
				120	122	145														
				130	132	155							16,0		15,0	9,0				
				НО	М2	173							15,0		20,0	10,0				
				150	152	183														
				160	162	193														
				100	102	125							17,0		180	8,0				
				ПО	112	135														
				130	132	159							16,0		15,0,	5,0				
230				150	152	183									20,0	100				
				160	162	193														
				170	172	203														
				180	182	213														
240	280	315	220	я	57	116							18,0		17,0	7,0				9,60
				100	102	125							17,0		18,0	8,0				
				по	112	135														
				120	122	145														

https://minable.ru/gosty

Размеры, мм

D d11	D_1	D_2	D_3	Диаметр вала или втулки	D_4 H12	D_5	d	d_1	d_2	n	H*	h	l	l_1	B	a	b	c	r	Масса крышки, кг ≈
240	280	315	220	130	132	159	17	28	32	6	35	12	16,0	30,0	19,0	9,0	7,0	1,6	0,8	9,60
				160	162	193							15,0		20,0	10,0				
				180	182	213														
250				100	102	125							17,0		18,0	8,0				
				110	112	135														
				120	122	145														
				140	142	173							15,0		20,0	10,0				
				150	152	183														
				160	162	193														
				180	182	213														
				200	202	240							14,0		21,0	11,0				

* Размеры для справок.

Пример условного обозначения торцовой крышки с канавкой для уплотнительного кольца исполнения I диаметром D=65 мм, г 36 мм:

https://minable.ru/gosty

*ПРИЛОЖЕНИЕ J**
Рекомендуемое

ДОПОЛНИТЕЛЬНЫЕ РАЗМЕРЫ ЭЛЕМЕНТОВ КРЫШЕК

По ГОСТ 18511-73 | **Но ГОСТ** 18512-73 | **По ГОСТ** 18513-73 | **По ГОСТ 11641—73**

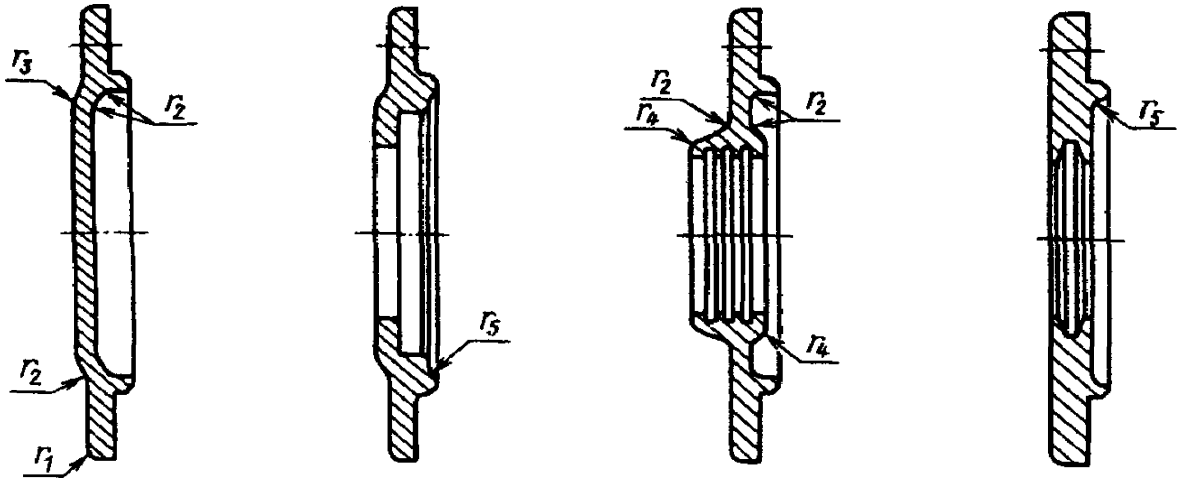

мм

Наружный диаметр подшипников D	г.		г.		Г,
13—20	2	2	5	2,5	—
21-37	2	2	6	3,0	2
40—62	л	j	8	4.0	2
65—95	>	4	10	5,0	2
100—145	Т	5	12	5,5	3
150—220	4	6	14	6,5	3
225—310	4	6	16	8,0	4

* *ПРИЛОЖЕНИЕ 2* **(Исключено, Изм. JMs 2)**

https://minable.ru/gosty

Редактор *М. И. Максимова*
Технический редактор *JL А. Кузнецова*
Корректор *Н. И. Гаврищук*
Компьютерная верстка *Л. В. Леоновой*

Изд. лиц. № 021007 иг 10.08.95. Сдано в набор 16.04.97. Подписано в печать 19.06.97.
Уел. печ. л. 1,40. Уч.-изд. л. 1,23. Тираж 164 экз. С 608. Зак. 856.

ИПК Издательство стандартов, 107076, Москва, Колодезный пер.. 14.
Набрано в Калужской типографии стандартов на ПЭВМ.
Калужская типография стандартов, ул. Московская. 256.
ПЛР № 040138

https://minable.ru/gosty