ГОСУДАРСТВЕННЫЙ СТАНДАРТ
СОЮЗА ССР

МУФТЫ ПРЕДОХРАНИТЕЛЬНЫЕ ФРИКЦИОННЫЕ

ОСНОВНЫЕ ПАРАМЕТРЫ И РАЗМЕРЫ

ГОСТ 15622—77

Издание официальное

3 руб. БЗ 8—91

ГОССТАНДАРТ РОССИИ
Москва

https://minable.ru/gosty

УДК 621.825.52:006.354 Группа Г15

ГОСУДАРСТВЕННЫЙ СТАНДАРТ СОЮЗА ССР

МУФТЫ ПРЕДОХРАНИТЕЛЬНЫЕ ФРИКЦИОННЫЕ

Основные параметры и размеры

Slipping clutches. Main parameters and dimensions

ГОСТ 15622—77

ОК.П 41 7146

Дата введения 01.01.78

1. Настоящий стандарт распространяется на предохранительные фрикционные муфты общемашиностроительного применения климатических исполнений У и Т, категорий 1—3, климатических исполнений УХЛ и О, категорий 4 по ГОСТ 15150, предназначенные для предохранения привода при передаче крутящего момента от 6,3 до 16000 Н • м в любом пространственном положении.

Требования настоящего стандарта являются обязательными.

(Измененная редакция, Изм. № 1, 2, 3, 4).

2. Полумуфты следует изготавливать исполнений:

1—с цилиндрическим посадочным отверстием и шпоночным пазом по ГОСТ 23360;

2 — со шлицевым посадочным отверстием, соответствующим соединению средней серии по ГОСТ 1139;

3 — со шлицевым посадочным отверстием по ГОСТ 6033.

(Измененная редакция, Изм. № 1,3).

3. Основные параметры и размеры муфт должны соответствовать указанным на чертеже и в таблице.

Примечание. Допускаемое отношение моментов срабатывания.

^макс 1 о

■Мно.м

Пример условного обозначения предохранительной фрикционной муфты с номинальным крутящим моментом 63 Н-м, диаметром посадочного отверстия 25 мм, исполнения 1, климатического исполнения У, категории 3:

Муфта 63—25—УЗ ГОСТ 15622—77

Издание официальное

© Издательство стандартов, 1977
© Издательство стандартов, 1992

Настоящий стандарт не может быть полностью или частично воспроизведен, тиражирован и распространен без разрешения Госстандарта России

https://minable.ru/gosty

То же, исполнения 2:

Муфта 63—6х21х25—УЗ ГОСТ 15622—77

То же, исполнения 3:

Муфта 63—Эв. 25Х1,5Х16—УЗ ГОСТ 15622—77

(Измененная редакция, Изм. № 1, 2, 3, 4).

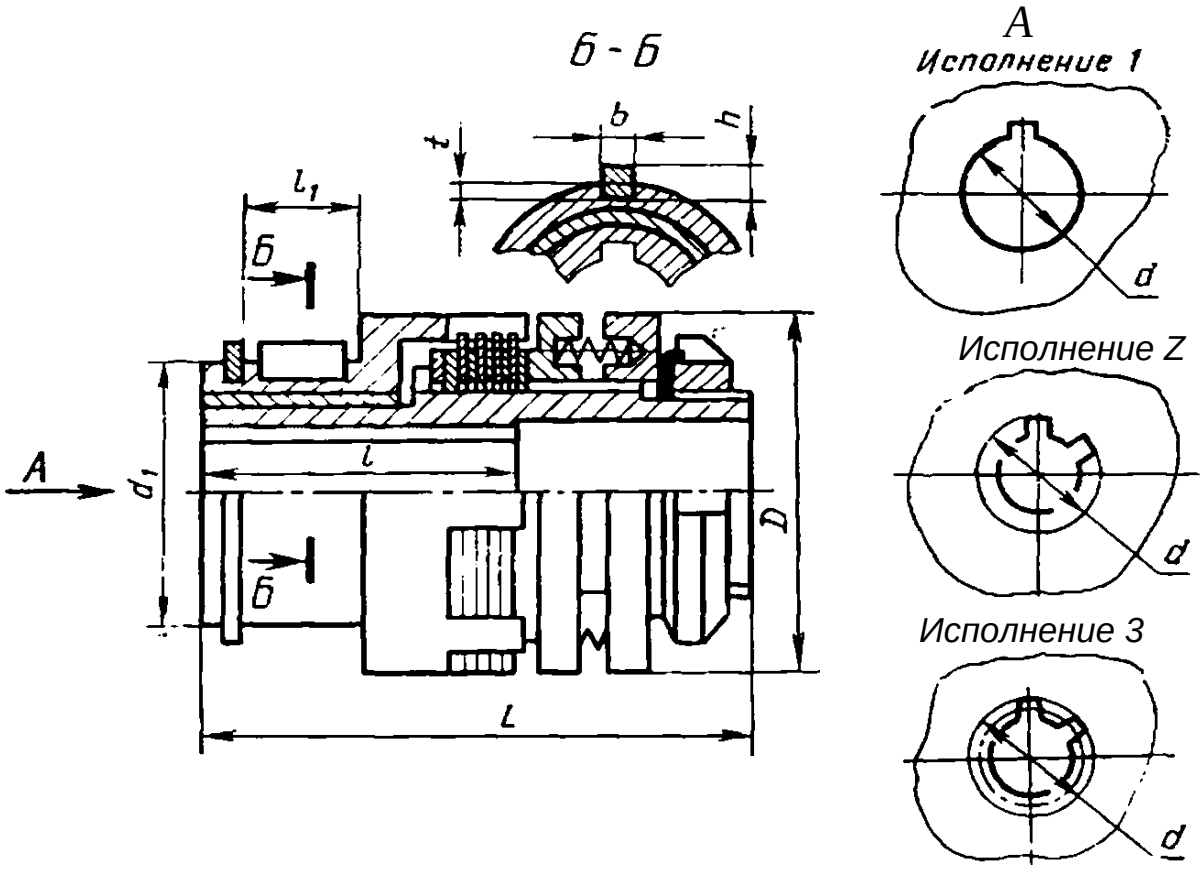

Примечание. Чертеж не определяет конструкцию муфты.

4. Материал фрикционной пары при относительной скорости скольжения *и^3* м/с — сталь по стали; при у>3 м/с — бронза по стали.

5. Допускаемое удельное давление на фрикционных поверхностях — не более 0,6 МПа.

6. Пружины — по ГОСТ 13766-

4—6. (Введены дополнительно, Изм. № 4).

https://minable.ru/gosty

Ра

	d H7				
Поминальный крутящий момент $M_{l(}$п, Н - м	Исполнение				
	1				
	Ьй ряд	2-Й ряд	2	3	•<3*
	9				
6,3	10	—	—		32
	1)	—	—		
10.0	12	—	—	12	
	14	—	14	14	
	12	—	—	12	38
16.0	14	—	14	14	
	16	—	16	15	
	14		14	14	
25.0	16	—	16	15	
	18		—	17	
	—	19			15
	18	—		17	
40.0	—	19	—	—	
	20		20	20	
	22		22	22	
63.0	20	—	20	20	55
	22	—	22	22	

https://minable.ru/gosty

р ы в мм

я 3 £	Ы4 Исполнении		У 4> 3 с ф £ ■*	ио		<4 •И	« ж ф gt 2. 5 • 8 S* l7 у и	ф ф 1 £ и * « Q
	1	2 к 3						
75	20 23	—	14	4	4	2,5	50	0.64
80	30	25	16					0.68
83			18	5	5	3.0	42	0.75
	40	28						
90	30 ■10	25 28	21	6	6	3.5	25	1.10
95			24					1.20
120	50	36	28	8	7	4.0	17	2.00

https://minable.ru/gosty

Размеры в

Номинальный крутящий момент Л<кр, Н м	d 117				_<©	V 1 V X ф ft	г ч
	Исполнение						
	1-й РЯД	1 2*Й РЯД	2	3			
63.0		24			55	85	120
	25	—	25	25			
100.0	—	24	—	—	65	95	125
	25	—	25	25			
	28	—	28	28			
	—	30	—-	30			
160.0	28	—	28	28	70	100	150
	—	30	—	30			
	32	—	32	32			
250.0	36	—	—	35		120	160
	—	38	38	38			
	40	—	—	40			
400,0	—	38	38	38	90	145	180
	40	—		40			
	—	42	42	42			
	45	—	—	45			
	—	48	48	—			
630	45			45	95	155	240

https://minable.ru/gosty

Продолжение

мм

1 НМ							
Исполнение							
1	2 и 3						
50	36	28	8	7	4.0	17	2.00
60	42						
50	3G	32	(0	8	5.0	17	3,60
60	42 *						
80	58						
60	42	36	10			13	3.80
80	58						
		42	10			10	5.00
ПО	82						
80	58	48	14	9	5.5	7	7,60
НО	82						
		56	16	10	6,0		12.00

https://minable.ru/gosty

Размеры в

Номинальный крутящий момент $M_{нр}$, Н м	d H7						
	Исполнение						
	J		2	3			
	Ьй РЯД	2'Я РЯД					
	—	48	48				
630	50	—	—	50	95	155	240
	—	53	54	—			
	55	—	—	55			
	50	—	—	50			
	—	53	54	—			
1000	55		—	55	120	170	270
	—	56	—	—			
	60		60	60			
	63		—	—			
	60		60	60			
	63		—	—			
1600	—	65	65	65	НО	200	285
	70	—	—	70			
	71	—	72	—			
	—	75	—	75			
2500	70	—	—	70	150	240	330
	71	—	72	—			

https://minable.ru/gosty

мм

1 Ы4							
Исполнение							
1	2 и 3	!О Х	=1 S1-		сч >•£	Кв Zо h •5 •8 Ss о К и-	4 4» і <? Х й в а в 3
НО	82	56	16	10	6.0	7	12.0
НО	82	67	18	11	7.0	6	16.5
140	105	75	22	14	7.5		30.0
		90	25	14	9.0		45.5

https://minable.ru/gosty

Разме

Номинальный крутящий момент Л^р, Н м	d H7					£ £ у ж ф Q
	Исполнение					
	ЬА РЯД	1 2-й ряд	2	3		
2500	—	75		75	150	240
	80	—	82	80		
	—	85	—	_8£_		
	90	—	92	90		
4000	80	—	82	80	160	280
		85	—	85		
	90	—	92	90		
	—	95	—	95		
	100		102	100		
6300	—	95	—	95	180	350
	100	—	102	100		
	—	105	—	—		
	НО		112	ПС		
	—	120	—	120		1
10000	НО	—	112_	110	200	400
	—	120		120		
	125	—	125			
		130	—	130		

https://minable.ru/gosty

Продолжение

р ы в мм

4 £	1 ЬМ Исполнение		£ 8 X •	3 мо		C4 wi	X X ж V h 0* в &-• ?!	a 01 & 41 8 ф t
		2 и 3						
	140	105						
330	170	13(	90	25	14	9.0		45.5
355	170	1?C	120	28	16	10.0	6	59,0
	21(1	165						
	170	130						
375	210	165	150	32	18	11,0		88,5
440			250	36	20	12.0	5	124,0
	ДО							

https://minable.ru/gosty

Продолжение

Размеры с мм

Номинальный крутящий момент Mgp, Н ■ м	*d* Н7							*1* Ы4							
	Исполнение							Исполнение							
	1		*2*	3		$ 3 V X C	8 Г 3 91 U		2 н 3	3 •	§ 3'8 5 $2 C O OwG	< 2	еч	V X h a 5 =2 L- ® 1 ST V	4» * 3 V ж и X е 8 0 X
	ЬА РЯД	2<А ряд													
10000	140			140	200	400	440			250	36	20	42.0	5	124,0
16000	125	—	125	—	220	520	500	250	200	280	40	22	13,0	4	180,0
	—	130	—	130											
	140	—	—	140											
	—	150	—	150											
	160	—	—	160				300	240						

Примечания:

1. 1-й ряд является предпочтительным.
2. Номинальный крутящий момент муфты —это наибольший допускаемый момент трения скольжения.

•п О 3 s й I м м п 4

https://minable.ru/gosty

ИНФОРМАЦИОННЫЕ ДАННЫЕ

1. **РАЗРАБОТАН И ВНЕСЕН Министерством станкостроительной и инструментальной промышленности**

   РАЗРАБОТЧИКИ

   В. И. Гонюков, В. Ф. Клименко

2. **УТВЕРЖДЕН И ВВЕДЕН В ДЕЙСТВИЕ Постановлением Государственного комитета стандартов Совета Министров СССР от 17.02.77 № 409**

3. **Взамен ГОСТ 15622—70**

4. **Срок проверки— 1993 г., периодичность проверки — 5 лет**

5. **ССЫЛОЧНЫЕ НОРМАТИВНО-ТЕХНИЧЕСКИЕ ДОКУМЕНТЫ**

Обозначение НТД, на который дана ссылка	Номер пункта
ГОСТ 1139—80	2
ГОСТ 6033—80	2
ГОСТ 13766—86	6
ГОСТ 15150—69	1
ГОСТ 23360—78	2; 3

6. **Переиздание (июнь 1992 г.) с Изменениями № 1, 2, 3, 4, утвержденными в мае 1981 г., марте 1986 г., марте 1989 г., июне 1992 г. (ИУС 8—81, 7—86, 6—89, 9—92)**

7. **Проверен в 1992 г. Ограничение срока действия снято Постановлением Госстандарта России от 29.06.92 № 604**

https://minable.ru/gosty

Редактор *В. П. Огурцов*

Технический редактор *В. И. Прусакова*

Корректор *М. С. Кабашова*

Сдано в наб. 16.06.92. Подп. в печ. 13.08.92. Уел. п. л. 0,625. Усл. кр.-отт. 0,625. Уч.-нзд. л. 0,47. Тир. 2448 Из.

Ордена «Знак Почета» Издательство стандартов. 123557, Москва. ГСП, Новопресвеяский пер., 3
Тип. «Московский печатник». Москва, Лялин пер., 6. Зак. 1288

https://minable.ru/gosty